www.ersatzteil-service.de www.ersatzteilplan.de

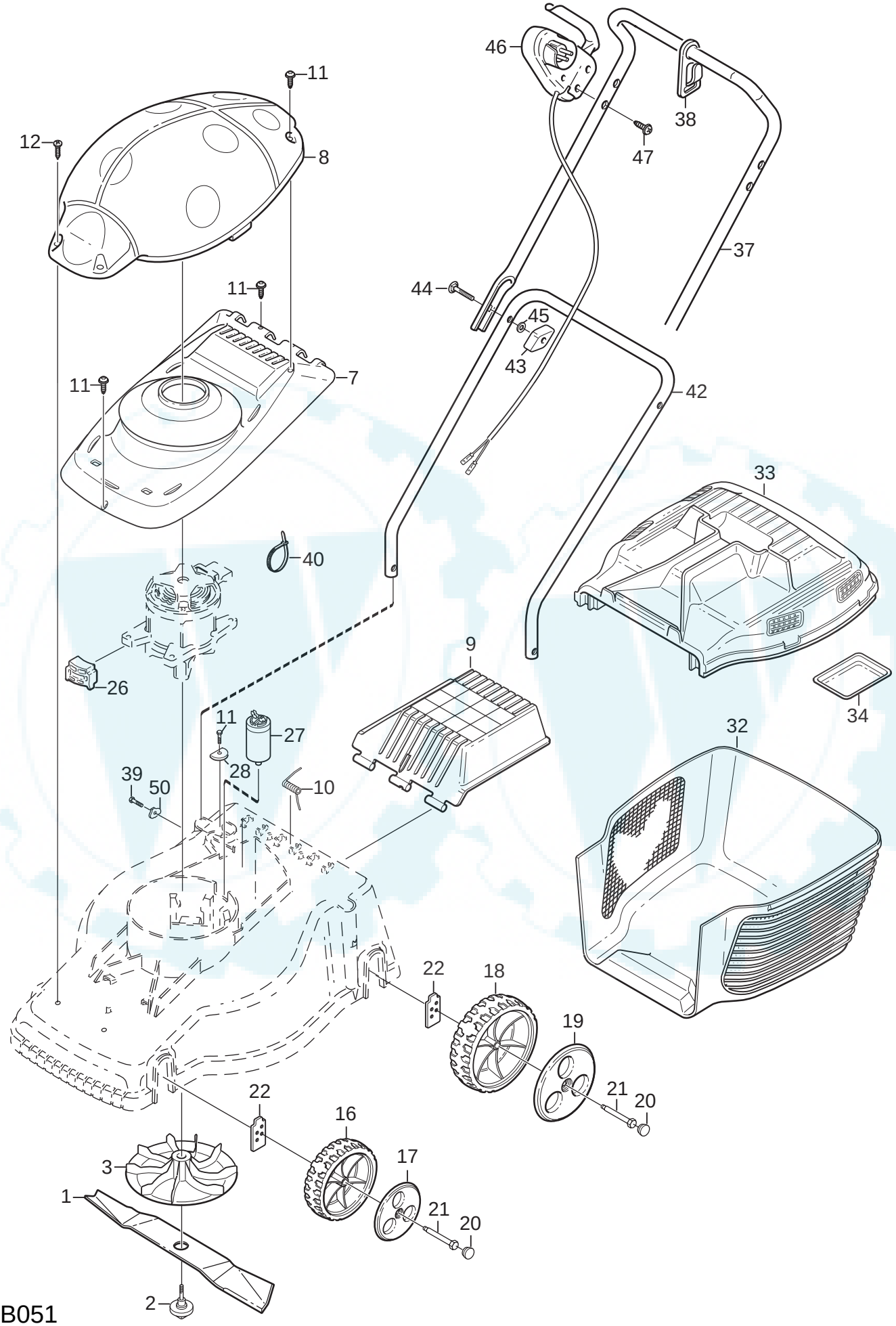

B051

Ihr Ersatzteilspezialist im Internet